HENGZHU恒珠® 益升华旗下公司

MS104C

按压旋转式平面锁 Press rotary plane lock

RL

MS104C-1-1

MS104C-2-1

MS104C-3-1

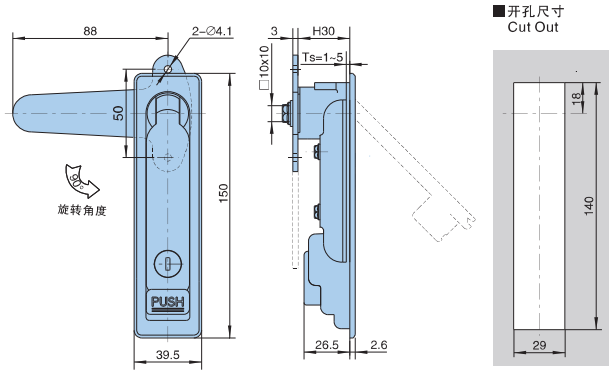

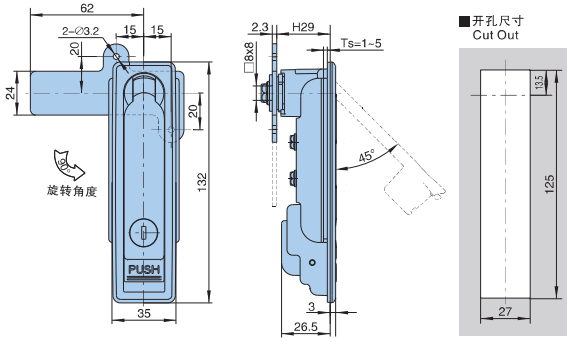

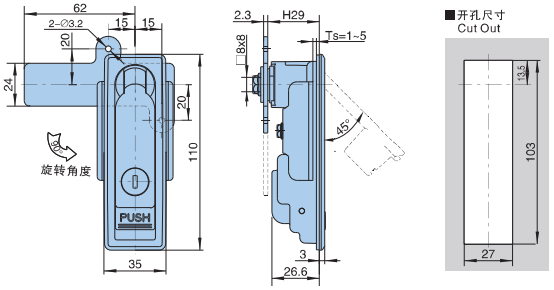

- 材质：锌合金锁壳、转轴，镀锌压板、锁片
- 适用门板厚度：1~3mm

备注:MS104C-1-1G锁片开孔□10×10
其余型号锁片开孔□8×8

- 表面处理：镀沙铬，镀亮铬，喷无光黑
- Material:Zinc die-casting body and shaft, Zinc plating cam
- Panel thickness:1~3mm fixin parts
- Remark:MS104C-1-1G, cam cutout □10x10 the other item No of cam cutout □8x8
- Finish:Cray chrome plating, Bright chrome plating Black powder coated

产品型号及特性 Product Number		产品单重(g) Weight	装箱数 Lot
锁芯(K0600(A)	锁芯(K0200)		
MS104C-1-1A	MS104C-1-1	565	40
MS104C-2-1A	MS104C-2-1	435	50
MS104C-3-1A	MS104C-3-1	372	50

益升华恒珠 电话(TEL): 400 997 8777 E-mail: Hengzhu@essentra.com

HENGZHU恒珠® 益升华旗下公司

按压旋转式平面锁 Press rotary plane lock

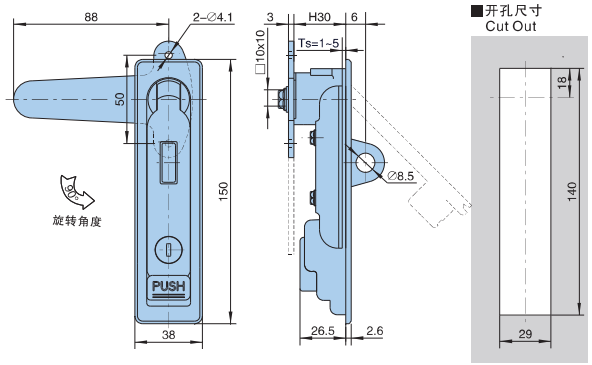

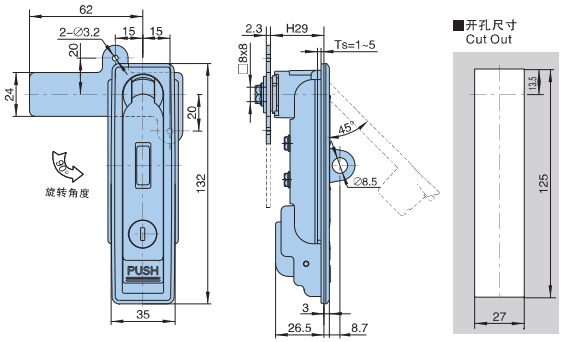

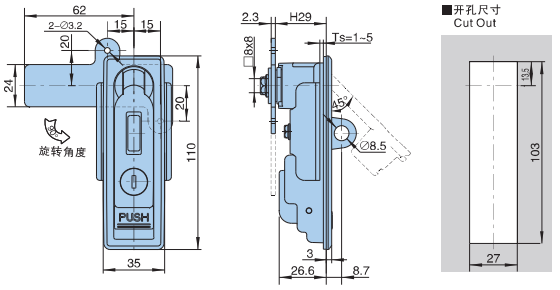

产品型号及特性 Product Number		产品单重(g) Weight	装箱数 Lot
锁芯(K0600(A)	锁芯(K0200)		
MS104C-1-1AG	MS104C-1-1G	565	40
MS104C-2-1AG	MS104C-2-1G	416.7	50
MS104C-3-1AG	MS104C-3-1G	359.5	50

益升华恒珠 电话(TEL): 400 997 8777 E-mail: Hengzhu@essentra.com

HENGZHU恒珠® 益升华旗下公司

MS104C

RL

MS104C-1-1G

MS104C-2-1G

MS104C-3-1G

- 材质：锌合金锁壳、转轴，镀锌压板、锁片
- 适用门板厚度：1~3mm

备注:MS104C-1-1G锁片开孔□10×10
其余型号锁片开孔□8×8

- 表面处理：镀沙铬，镀亮铬，喷无光黑
- Material:Zinc die-casting body and shaft, Zinc plating cam
- Panel thickness:1~3mm fixin parts
- Remark:MS104C-1-1G, cam cutout □10x10 the other item No of cam cutout □8x8
- Finish:Cray chrome plating, Bright chrome plating Black powder coated

目录 Category
A拉手系列 Handles series
B平面锁系列 Plane lock series
C连杆锁系列 Rod control series
D面板锁系列 Plane lock series
E执手锁系列 Handle lock series
F转舌锁系列 Cam lock series
G软链系列 Hinge series
H搭扣锁系列 Toggle lock series
I门闩系列 Door bolt series
J电子锁系列 Electronic lock series
K密封条系列 Gasketing series
L限位系列 Door stop series
M附件系列 Accessories series
N不锈钢件系列 Stainless steel series
索引 Index