HENGZHU恒珠® 益升华旗下公司

MS460-1-1

齿轮传动式连杆锁 Gear Drive Rod Control Lock

RL IP54

MS460-1-1 MS460-1-1G

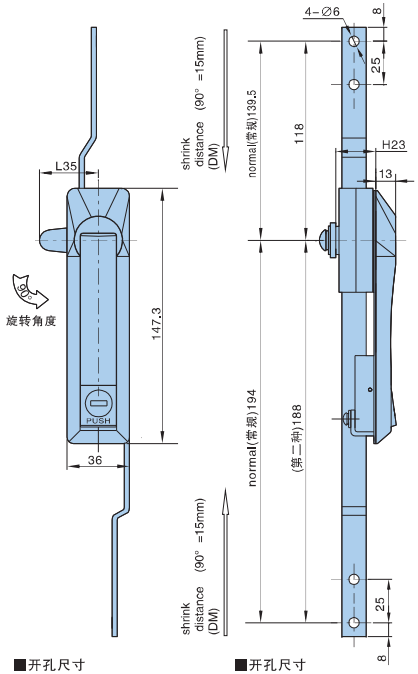

■开孔尺寸 Cut out

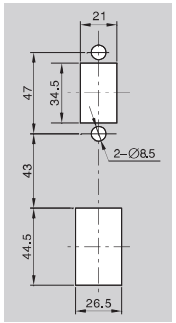

MS460-1-1

■开孔尺寸 Cut out

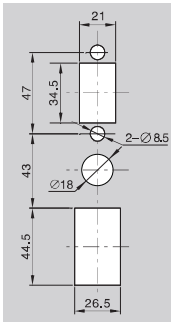

MS460-1-1G

MS460-2-1

K0540

- 材质：锌合金锁体，镀锌锁片、安装板、喷砂镀亮铬齿条
- 适用门板厚度：1~2.5mm
- 备注：锁片开孔□8×8
- Material:Zinc die-casting body, Zinc plating cam、mounting plate、sand bright chrome plating rack
- Panel thickness:1~2.5mm
- Remark: cam cutout □8×8 padlockable on request

型号 Product no.	特性说明 Characteristic description	产品单重(g) Weight	装箱数Lot
MS460-1-1	不带挂装置w/opadlcok	530	50
MS460-1-1G	带挂装置with padlock	550	50
MS460-2-1	单点式门锁one point lock	550	50

益升华恒珠 电话(TEL): 400 997 8777 E-mail: Hengzhu@essentra.com

HENGZHU恒珠® 益升华旗下公司

齿轮传动式连杆锁 Gear Drive Rod Control Lock

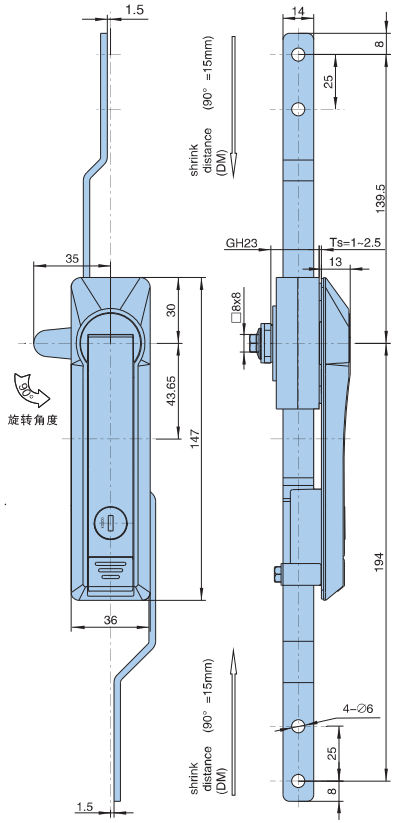

■开孔尺寸 Cut Out

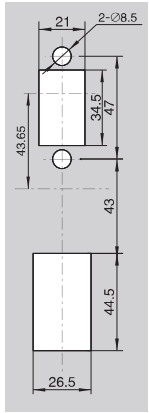

MS460-3-3

RL IP54

K0200

K0600

- 材质：锌合金锁体，碳钢锁片、安装板、喷砂镀亮铬齿条
- 适用门板厚度：1~4.5mm
- 备注：锁片开孔□8×8
- Material: zinc die-casting body, zinc plating cam and bracket, sand bright chrome plating rack
- Panel thickness:1~4.5mm
- Remark: Cam cut out □8×8

型号 Product no.	产品单重(g) Weight	装箱数Lot
MS460-3-3(K0200)	528	50
MS460-3-3A(K0600)	528	50

益升华恒珠 电话(TEL): 400 997 8777 E-mail: Hengzhu@essentra.com